# N7.4500 G-R

## INNOVACIÓN

En calidad de especialista en el diseño y fabricación de quemadores, ELCO se encuentra actualmente entre los líderes del sector de la tecnología de la combustión. Combinando un talento altamente innovador con un fuerte empeño en el desarrollo de quemadores fiables y de altas prestaciones que respeten el medio ambiente, así como servicios complementarios, para instaurar una relación duradera con sus clientes.

.

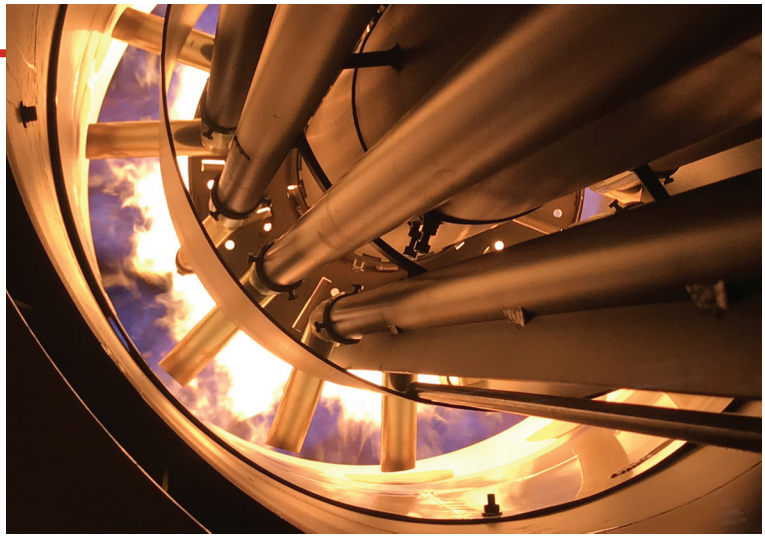

## INVESTIGACIÓN Y DESARROLLO

ELCO busca siempre las mejores tecnologías y se empeña en el desarrollo de nuevas soluciones para mejorar la eficiencia de sus productos y servicios. Los laboratorios de I&D se encargan de desarrollar soluciones tecnológicamente innovadoras que permitan:

- optimizar la gestión de las instalaciones reduciendo el uso de energía primaria;
- facilitar el trabajo de los profesionales mejorando la interfaz hombre-máquina y el mantenimiento;
- proteger el medio ambiente reduciendo las emisiones acústicas y de gases contaminantes.

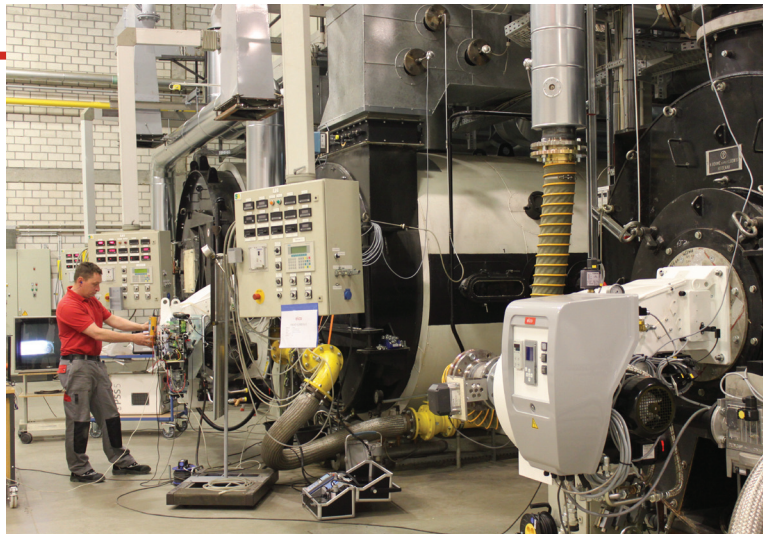

## GAMA DE PRODUCTOS

Nuestra experiencia a disposición de la combustión en una gama completa de quemadores desde 11 kW hasta a 80 MW:

| VECTRON | PROTRON | NEXTRON | EK EVO | N |
|---|---|---|---|---|
| 11 - 2300 kW | 17 - 550 kW | 250 - 11200 kW | 250 - 13500 kW | 1300 - 22000 kW |

# QUEMADORES DE VANGUARDIA PARA CALEFACCIÓN Y APLICACIONES INDUSTRIALES

## KNOW-HOW

El personal de ELCO y sus colaboradores son expertos en combustión y con muchos años de experiencia. Nuestro soporte comienza con la evaluación de las necesidades de nuestro cliente hasta el diseño de la solución más adecuada y su puesta en servicio.
Como cliente ELCO, puede confiarnos sus necesidades para asesorarle en todo momento.

## RED INTERNACIONAL

Con una experiencia madurada en más de 90 años de trabajo, ELCO ha conseguido instaurar relaciones estrechas de colaboración y puede hacer alarde hoy de contar con colaboradores sumamente fiables en el mundo entero.
Combinando una perspectiva instintivamente global con un enfoque multicultural auténtico, ELCO pone hoy a disposición expertos de gran talento y experiencia, disponibles en más de 70 países.

**En Europa**
3 plantas de producción
6 sucursales comerciales
Fuerte presencia comercial a través de una red de distribuidores y colaboradores de confianza

**En todo el Mundo**
2 Oficinas de ventas en Rusia y China
Distribución en más de 70 países

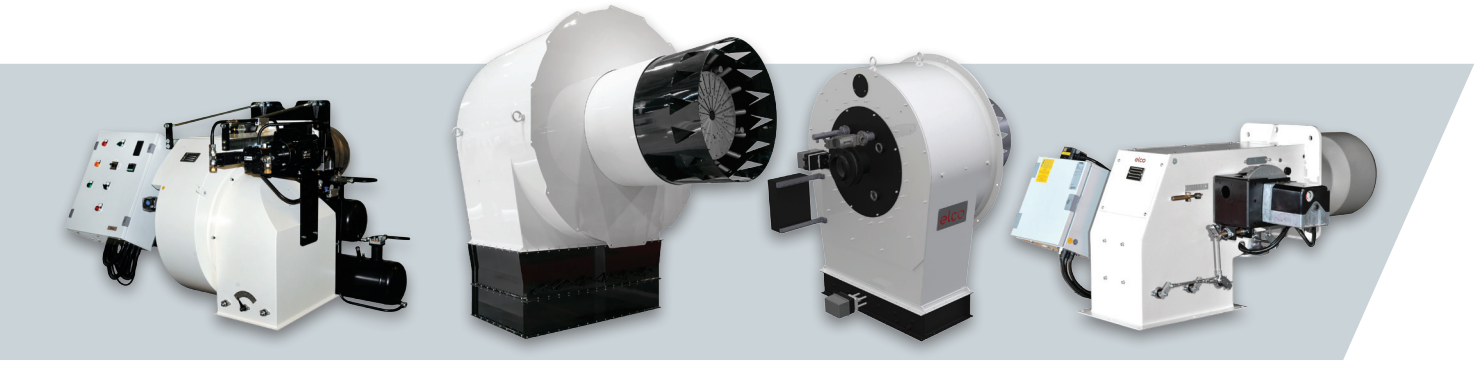

**HO/GHO-TRON**
68 - 17000 kW

**RPD**
500 - 80000 kW

**EK-DUO**
600 - 16000 kW

**D-TRON**
230 - 34000 kW

# MONOBLOCK

# NEXTRON

## Quemadores monoblock de 250 a 11200 kW en gas, gasóleo y bicombustible

- El original diseño de la gama NEXTRON es el resultado de la exitosa integración entre el quemador y las patentes ELCO
- La gama de quemadores NEXTRON® ofrece un elevado confort acústico gracias al Sistema Low Noise. La exclusiva boca de toma de aire ha sido cuidadosamente diseñada para obtener un nivel acústico significativamente inferior a 80 dB(A), para quemadores de hasta 10 MW de potencia

GAS

BICOMBUSTI

GASÓLEO

# NEXTRON _ N7.4500 G-R

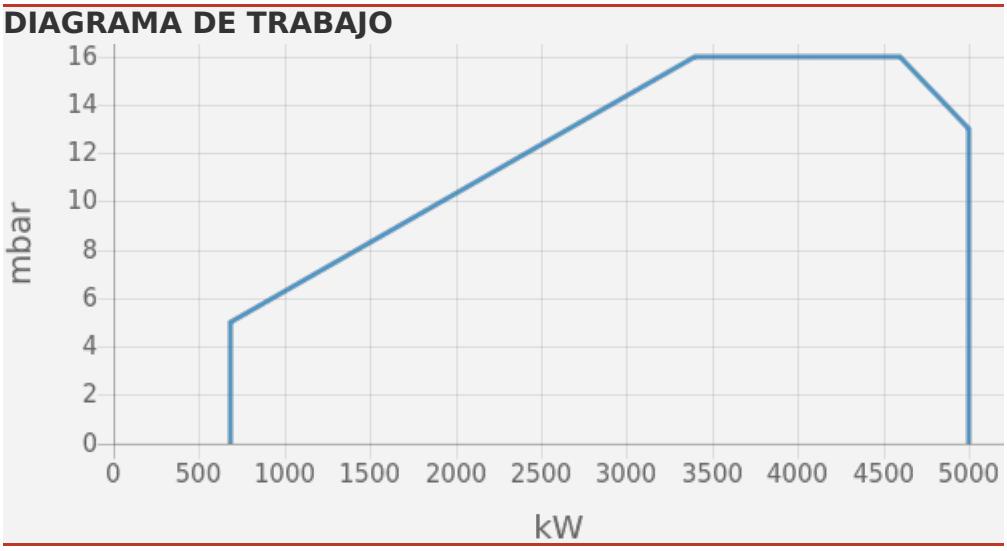


- Funcionamiento: dos etapas progresivo/modulante mecánico;
- Emisiones: bajo NOx de clase 2 (<120 mg/kWh) conforme a las normas EN676;

## DATOS TÉCNICOS

| | |
|---|---|
| Potencia mínima (kW) | 680 |
| Potencia máxima (kW) | 5000 |
| Presión de gas mínima (mbar) | 50 |
| Presión de gas máxima (mbar) | 500 |
| Motor de ventilador (kW) | 7,5 |
| Nivel de protección | IP41 |

## DIMENSIONES

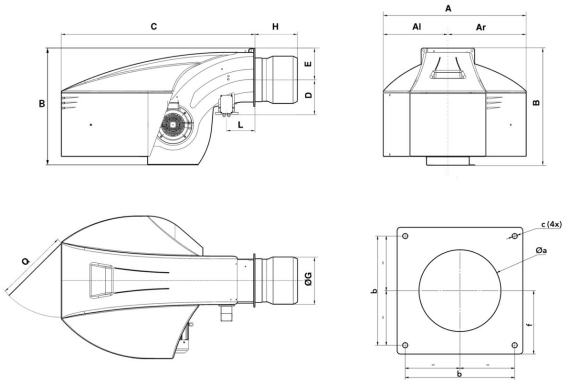


| Al | Ar | A | B | C | D | E | G | H | L | Q | Øa | b | c | f |
|---|---|---|---|---|---|---|---|---|---|---|---|---|---|---|
| 511 | 618 | 1128 | 961 | 1529 | 276 | 255 | 370 | KN: 375 / KM: 505 / KL: 635 | 225 | 600 | 380-400 | 400 | M16 | 235 |

## Filiales ELCO


**ALEMANIA**

ELCO GmbH

Dreieichstraße 10
Mörfelden-Walldorf
Tel.: +49 (0) 6105 287-287
Fax: +49 (0) 6105 287-199

**PAÍSES BAJOS**

Elco Burners B.V.

Meerpaalweg, 1
1332 BB Almere
P.O. box 30048
1303 AA Almere
Tel. +31 088 69 573 11
Fax +31 088 69 573 90

**FRANCIA**

14, rue du Saule Trapu
Parc d'activité du Moulin
91882 Massy
Tel. +33 01 60 13 64 64
Fax +33 01 60 13 64 65

**SUIZA**

Elcotherm AG

Sarganserstrasse 100
7324 Vilters
Tel. +41 (0)81 725 25 25
Fax +41 (0)81 723 13 59

**AUSTRIA**

ELCO Austria GmbH

Aredstraße 16 - 18
2544 Leobersdorf
Tel. +43 (0)2256 639 99 32
Fax +43 (0)2256 644 11

**ITALIA**

Via Roma, 64
31023 Resana (TV)
Tel. +39 0423 719500
Fax +39 0423 719580

**REINO UNIDO E IRLANDA**

Ariston Thermo UK Ltd

Suite 3, The Crown House
Blackpole East, Blackpole Road,
Worcester WR3 8SG
Tel. +44 01905 788010
Fax +44 01905 788011

**RUSIA**

Ariston Thermo RUS

Eniseyskaya str. 1, bld 1,
Office Center "LIRA" #438
129344 Moscow
Tel. +7 495 213 0300 #5700
Fax +7 495 213 0302

**CHINA**

Ariston Thermo (China) Co., Ltd.

F/15, V-Capital Bldg
No. 333 Xian Xia Road
200336 Shanghai
Tel. +86 21 6039 8691
Fax +86 21 6039 8620

**www.elco-burners.com**
**contact@elco-burners.com**